8992298-BASE

Colector de clasificación selectiva de metal negro de 60L

Cubo metálico negro de 60 litros para clasificación selectiva. Las tapas de diferentes colores para la clasificación selectiva se venden por separado.

VENTAJAS DEL PRODUCTO

- Tapas disponibles en varios colores para favorecer la clasificación selectiva
- Portabolsas integrado
- Ideal para crear islas de clasificación selectiva

ECORRESPONSABLE

- Promueve la clasificación de residuos

8992298-BASE

Colector de clasificación selectiva de metal negro de 60L

CARACTERÍSTICAS

Material	Acero
Color	Negro
Número de contenedores	1
Capacidad (L)	60

DIMENSIONES

Altura (mm)	750
Ancho (mm)	230
Profundidad del producto (mm)	350

DIMENSIONES DE CAJA

Altura (mm)	760
Ancho (mm)	360
Profundidad (mm)	240
Peso (kg)	6
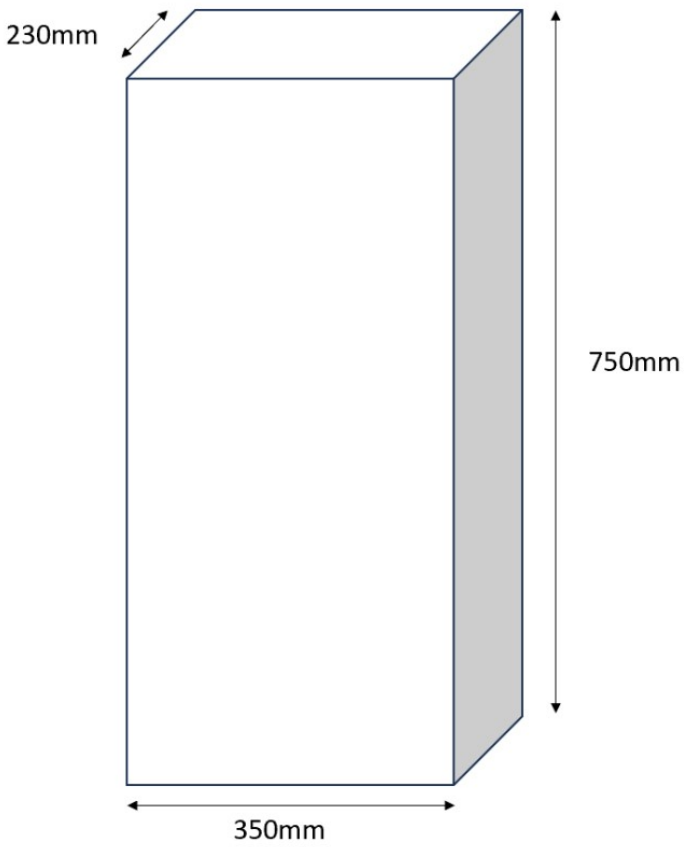
DIBUJO TÉCNICO