8992293-WHT

Stahl-Tretmobile mit Fußpedal 110L Weiß

Mobiler 110-Liter-Container aus weißem Stahl. Frontöffnung zum einfachen Entleeren des Abfallsacks.

PRODUKTVORTEIL

- Wird fertig montiert geliefert
- Erhältlich in verschiedenen Farben, um eine selektive Sortierung zu fördern
- Leichter Zugang dank der Deckelöffnung von über 80°
- Leicht zugängliche Frontöffnung zur Beutelentnahme
- Großes Fußpedal für HACCP-konforme Bedienung
- 2 Gummiräder für leichtes Verschieben
- Hergestellt in Italien

8992293-WHT

Stahl-Tretmobile mit Fußpedal 110L Weiß

FEATURES

Material	Stahl
Farbe	Weiß
Anzahl Innenbehälter	1
Rollen	Ja
Pedale	Ja
Volumen (L)	110

MASSE

Höhe (mm)	965
Breite (mm)	440
Tiefe (mm)	480
Gewicht (kg)	13

BOX ABMESSUNGEN

Höhe (mm)	1010
Breite (mm)	500
Tiefe (mm)	480
Gewicht (kg)	14
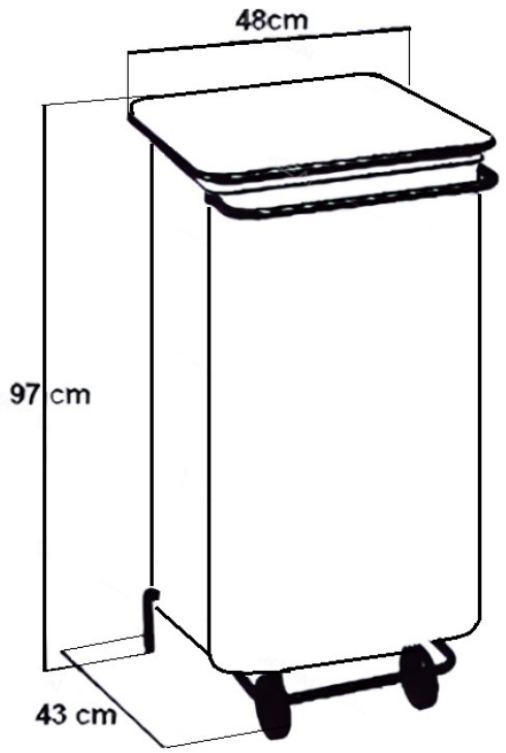
TECHNISCHE ZEICHNUNG