8992293-GRN

Contenedor móvil de acero con pedal 110L Verde

Contenedor móvil de acero 110L verde ideal para la clasificación selectiva. Apertura frontal para facilitar la extracción de la bolsa de residuos.

ECORRESPONSABLE

- Promueve la clasificación de residuos

VENTAJAS DEL PRODUCTO

- Se entregan listos para montar
- Disponible en varios colores para favorecer la clasificación selectiva
- Fácil acceso gracias a una apertura de la tapa superior a 80
- Apertura frontal de fácil acceso para la extracción de bolsas
- Gran pedal para un funcionamiento conforme a las normas HACCP
- 2 ruedas de goma para facilitar el desplazamiento
- Fabricado en Italia

8992293-GRN

Contenedor móvil de acero con pedal 110L Verde

CARACTERÍSTICAS

Material	Acero
Color	Green
Número de contenedores	1
Ruedas de viaje	Sí
Pedal	Sí
Capacidad (L)	110

DIMENSIONES

Altura (mm)	965
Ancho (mm)	440
Profundidad del producto (mm)	480
Peso (kg)	13

DIMENSIONES DE CAJA

Altura (mm)	1010
Ancho (mm)	500
Profundidad (mm)	480
Peso (kg)	14
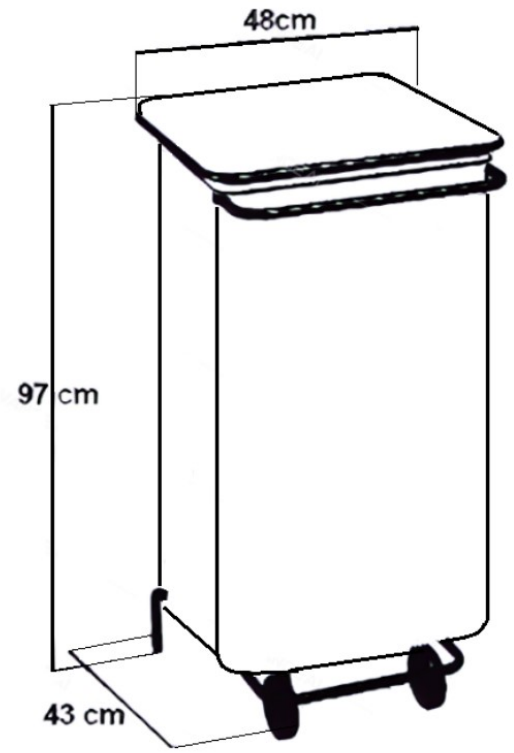
DIBUJO TÉCNICO