8992277

Percha doble negro mate

Percha doble de acero negro mate

VENTAJAS DEL PRODUCTO

- Fácil montaje en la pared
- Acabado negro mate

8992277

Percha doble negro mate

CARACTERÍSTICAS

Material	Acero
Color	Negro Mate

DIMENSIONES

Profundidad del producto (mm)	55
Peso (kg)	.28
Diámetro (mm)	87

DIMENSIONES DE CAJA

Peso (kg)	.29
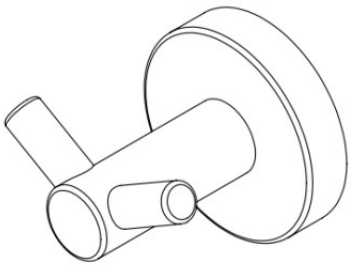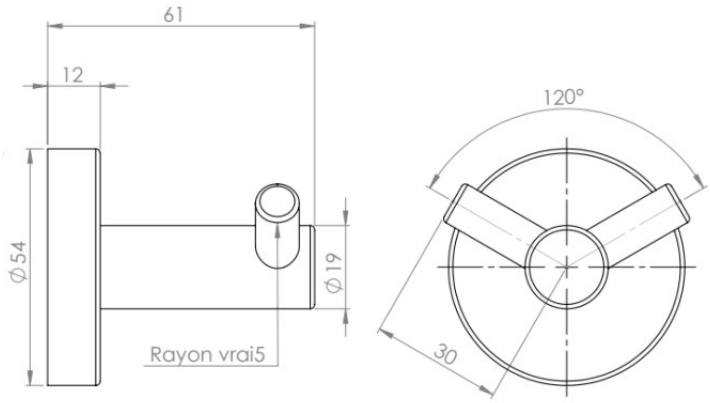
DIBUJO TÉCNICO