8221627

Soporte ALTEO Blanco + Universal

Kit Secador de pelo ALTEO blanco 1875 W + soporte universal, precableado para una instalación rápida, orientable a 180 °. Hecho en Francia.

VENTAJAS DEL PRODUCTO

- Precableado para una instalación rápida
- Orientable 180°
- Made in France

REPARABLE 10 AÑOS

HECHO EN FRANCIA

8221627

Soporte ALTEO Blanco + Universal

CARACTERÍSTICAS

Material	ABS y Policarbonato
Color	Blanco
Ionizador	sí
Longitud del cable (mm)	700
Longitud del cable estirado (mm)	2050
Boquilla	Desmontable
Caudal de aire (m³/h)	115
Temperatura de salida del aire (° C)	80
Seguridad en caso de mal funcionamiento	sí
Variación de velocidad	2 Vitesses
Filtro	Filtro trasero desmontable
Ajuste de temperatura	3
Mango patentado LighTouch	sí

ELÉCTRICO

Potencia en funcionamiento (W)	1875
voltaje	230V
Frecuencia (Hz)	50-60
Tipo de motor	Brushed DC

DIMENSIONES

Altura (mm)	245
Ancho (mm)	100
Profundidad del producto (mm)	240
Peso (kg)	0.5800

DIMENSIONES DE CAJA

Altura (mm)	110
Ancho (mm)	245
Profundidad (mm)	275
Peso (kg)	0.6400
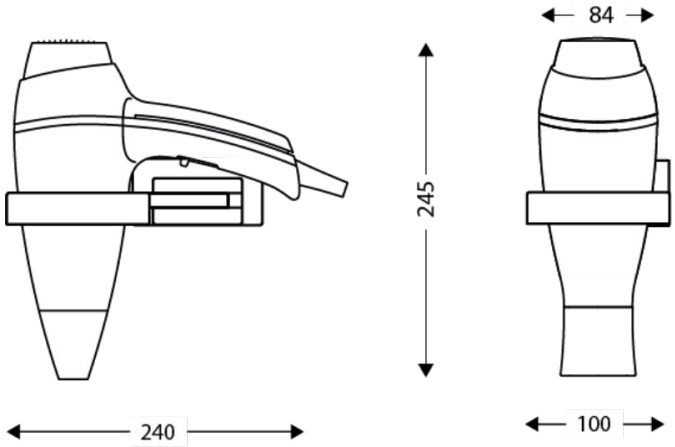
DIBUJO TÉCNICO