811791KIDS

Händetrockner Exp'Air Kids

Packung mit einem weißen Exp'Air KIDS Händetrockner, einem Cleanline Kids Gel Seifenspender und pädagogischen Tafeln, um Kinder beim Händewaschen zu begleiten.

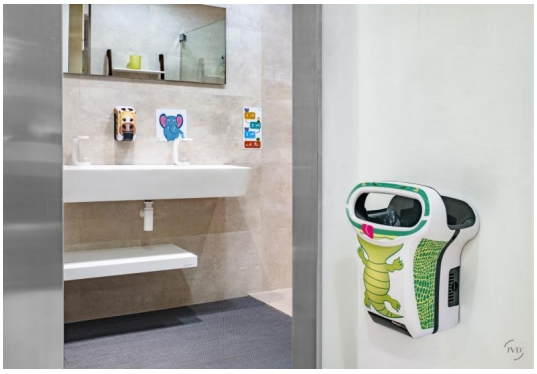

PRODUKTVORTEIL

- Von Kindern gebilligt
- Erleichtert das Erlernen des Händewaschens.
- Sehr geringer Energieverbrauch

10 JAHRE REPARATUR

MADE IN FRANCE

ÖKOLOGISCH VERANTWORTLICH

- Geringer Stromverbrauch
- 25 % recycelter Kunststoff
- 75% weniger Kohlenstoffemissionen im Vergleich zu Papier
- 1 Hygienepaket, das über die Organisation better with water auf die Philippinen geschickt wurde

811791KIDS

Händetrockner Exp'Air Kids

FEATURES

Material	Aluminium
Farbe	Weiß
Wasserauffangschale	Ja
Füllmenge Wasserauffangschale (ml)	600
Anschluss an Drainage-System	Optional
Trocknungszeit (sec)	10-15s
Geräuschpegel (dB) bei Meßentfernung 1 m	75
Luftgeschwindigkeit bei Austritt (m/s)	600
Luftdurchfluss (m³/h)	140
Temperatur bei Austritt (°C)	40
Sicherheitsfunktion bei Störungen	Ja
Filter	Kupferfilter
Vandalensicher	Ja
Antibakterielle Beschichtung	Ja
Beleuchtete Trocknungszone	Ja

ELEKTRISCH

Nennleistung (W)	800
Stromzuführung	220-240V
Frequenz (Hz)	50
Stromverbrauch Standby (W)	30
Erkennungstyp	kapazitives
Motordrehzahl (tr/min)	26500
Motortyp	Brushed AC
Lebensdauer Motor (Anzahl Nutzungen)	3500000

MASSE

Höhe (mm)	430
Breite (mm)	343
Tiefe (mm)	237
Gewicht (kg)	6.94

BOX ABMESSUNGEN

Höhe (mm)	240
Breite (mm)	490
Tiefe (mm)	360
Gewicht (kg)	8

TECHNISCHE ZEICHNUNG

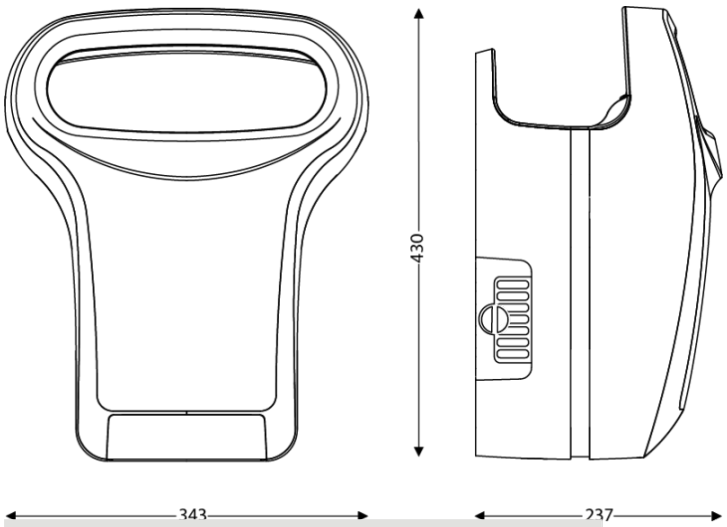

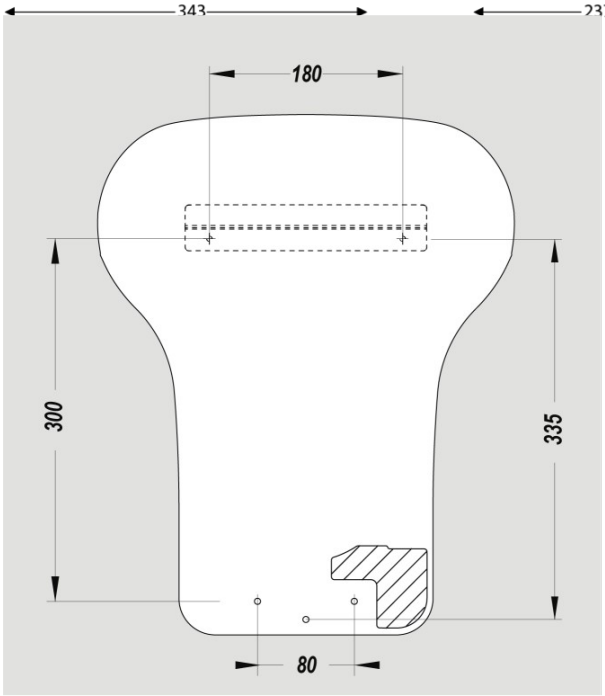

EMPFOHLENE EINBAUHÖHEN

- Installationshöhe Männer (cm) : 75
- Installationshöhe Frauen (cm) : 65
- Installationshöhe Kinder (cm) : 55
- Installationshöhe Rollstuhlfahrer (cm) : 55

CE CB RoHS

JVD PRODUCTS THAT CARE

JVD France • **JVD Spain** • **JVD Singapore** • **JVD Mexico**

jvd.fr jvd.es jvd.com.sg jvd.mx