8112177

Händetrockner Sup'Air Fresh Metallic-Grau

Der Händetrockner Sup'Air Fresh mit seiner patentierten Technologie trocknet nicht nur die Hände perfekt, sondern neutralisiert auch schlechte Gerüche in der Luft bis zu 30 m2. maj

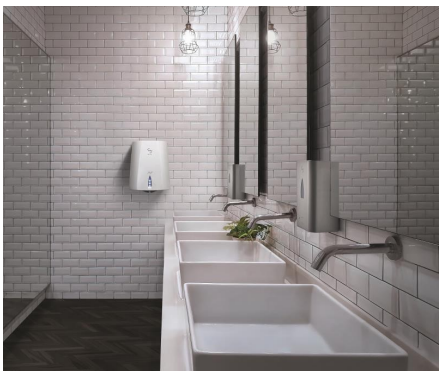

PRODUKTVORTEIL

- Patentierte Innovation von JVD
- Neutralisiert unangenehme Gerüche
- Trocknet extrem schnell
- EDesign (10 Jahre reparierbar)

MADE IN FRANCE

8112177

Händetrockner Sup'Air Fresh Metallic-Grau

FEATURES

Material	ABS
Farbe	Grau
Trocknungszeit (sec)	10-15s
Geräuschpegel (dB) bei Meßentfernung 1 m	75
Luftgeschwindigkeit bei Austritt (m/s)	90
Luftdurchfluss (m³/h)	130
Temperatur bei Austritt (°C)	40
Sicherheitsfunktion bei Störungen	Ja
Filter	Antibakterieller Filter (Option)
Vandalensicher	Ja
Beleuchtete Trocknungszone	Ja

ELEKTRISCH

Nennleistung (W)	600
Stromzuführung	220-240V
Frequenz (Hz)	50
Stromverbrauch Standby (W)	2.2
Erkennungstyp	Infrarot
Motordrehzahl (tr/min)	24000
Motortyp	Brushed AC
Lebensdauer Motor (Anzahl Nutzungen)	350000

MASSE

Höhe (mm)	292
Breite (mm)	215
Tiefe (mm)	193
Gewicht (kg)	3.7

BOX ABMESSUNGEN

Höhe (mm)	205
Breite (mm)	295
Tiefe (mm)	240
Gewicht (kg)	3.73

TECHNISCHE ZEICHNUNG

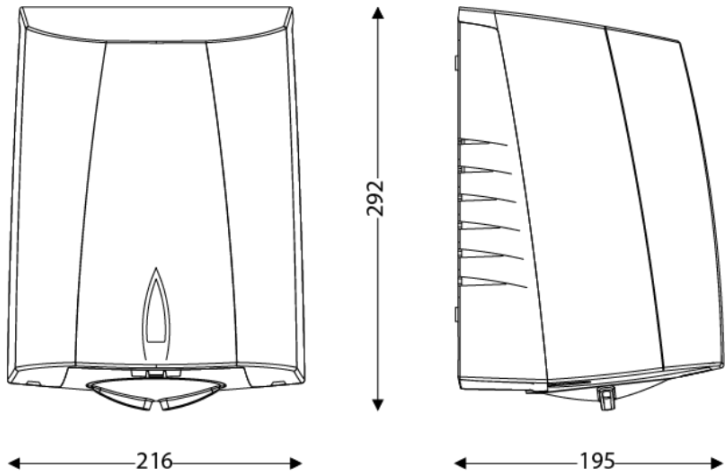

EMPFOHLENE EINBAUHÖHEN

- Installationshöhe Männer (cm) : 130
- Installationshöhe Frauen (cm) : 125
- Installationshöhe Kinder (cm) : 120
- Installationshöhe Rollstuhlfahrer (cm) : 100