8111404

Zephyr Händetrockner Hellblau

Händetrockner Zephyr Hellblau automatische Heißluft, Anti-Vandalismus (IK10) mit anpassbarem Logo. 3 Jahre Garantie

PRODUKTVORTEIL

- Individuell gestaltbar mit Kundenlogo
- Preis-/Leistungsverhältnis
- Vandalensicher
- Auswahl von 6 Farben

MADE IN FRANCE

8111404

Zephyr Händetrockner Hellblau

FEATURES

Material	ABS und Polycarbonat
Farbe	Blau
Heizelement	Ja
Trocknungszeit (sec)	20-30s
Geräuschpegel (dB) bei Meßentfernung 1 m	69
Luftdurchfluss (m³/h)	190
Temperatur bei Austritt (°C)	60
Sicherheitsfunktion bei Störungen	Ja
Filter	No
Vandalensicher	Ja
Beleuchtete Trocknungszone	Ja

ELEKTRISCH

Nennleistung (W)	2000
Stromzuführung	220-240V
Frequenz (Hz)	50
Stromverbrauch Standby (W)	.1
Erkennungstyp	Infrarot
Motortyp	Brushed AC

MASSE

Höhe (mm)	243
Breite (mm)	210
Tiefe (mm)	195
Gewicht (kg)	1.76

BOX ABMESSUNGEN

Höhe (mm)	215
Breite (mm)	253
Tiefe (mm)	220
Gewicht (kg)	2.03

TECHNISCHE ZEICHNUNG

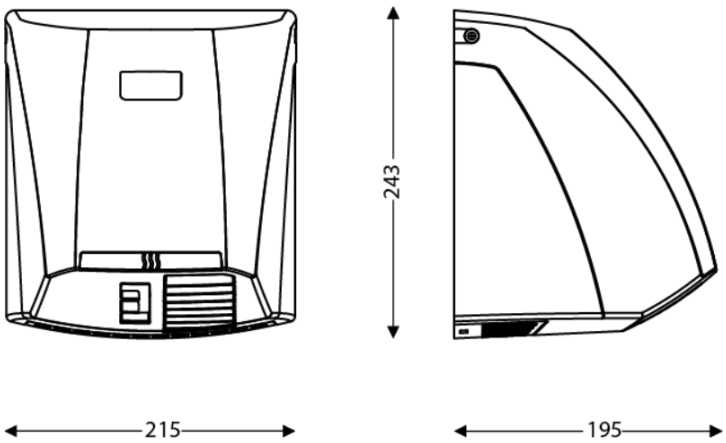

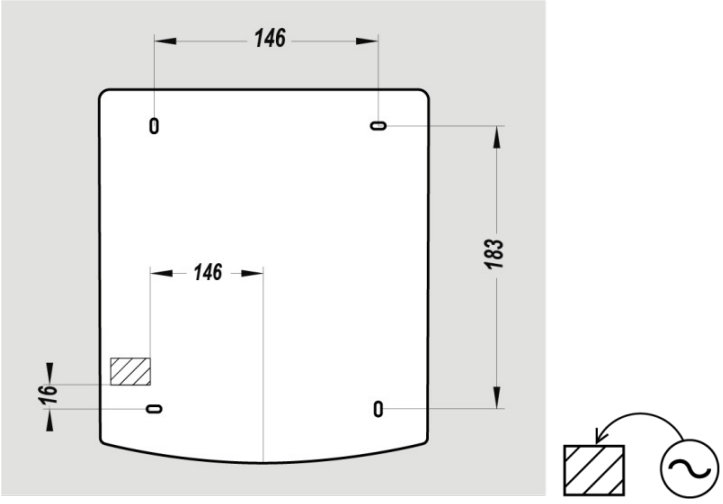

EMPFOHLENE EINBAUHÖHEN

- Installationshöhe Männer (cm) : 130
- Installationshöhe Frauen (cm) : 125
- Installationshöhe Kinder (cm) : 120
- Installationshöhe Rollstuhlfahrer (cm) : 100