8111400

ZEPHYR Händetrockner Warmluft, schwarz

PRODUKTVORTEILE

- Individuell gestaltbar mit Kundenlogo
- Preis-/Leistungsverhältnis
- VANDALENSICHER
- Auswahl von 6 Farben

10 JAHRE REPARATUR

MADE IN FRANCE

Händetrockner ZEPHYR schwarz, Warmluft, automatische Sensorerkennung, vandalensicheres ABS-Kunststoffgehäuse (IK10), Personalisierung mit Kunden-Logo möglich. 3 Jahre Garantie

8111400

ZEPHYR Händetrockner Warmluft, schwarz

FEATURES

Material	ABS und Polycarbonat
Farbe	Schwarz
Heizelement	ja
Trocknungszeit (sec)	20-30s
Geräuschpegel (dB) bei Meßentfernung 1 m	69
Luftdurchfluss (m³/h)	190
Temperatur bei Austritt (°C)	60
Sicherheitsfunktion bei Störungen	ja
Filter	No
Vandalensicher	ja
Beleuchtete Trocknungszone	ja

ELEKTRISCH

Nennleistung (W)	2000
Stromzuführung	220-240V
Frequenz (Hz)	50
Stromverbrauch Standby (W)	0.1000
Erkennungstyp	Infrarot
Motortyp	Brushed AC

MASSE

Höhe (mm)	243
Breite (mm)	210
Tiefe (mm)	195
Gewicht (kg)	1.7600

BOX ABMESSUNGEN

Höhe (mm)	215
Breite (mm)	220
Tiefe (mm)	253
Gewicht (kg)	2.0300

TECHNISCHE ZEICHNUNG

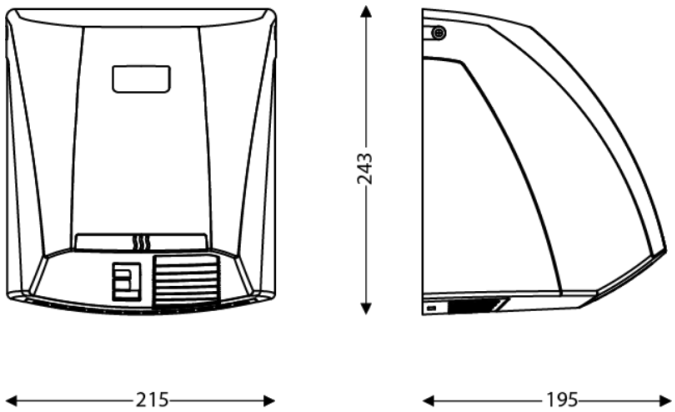

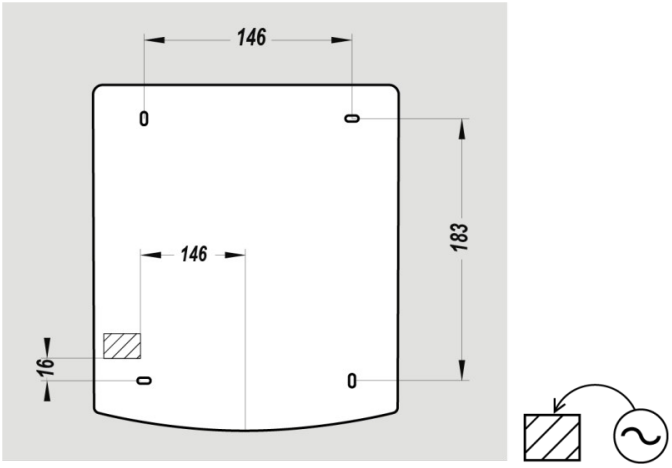

EMPFOHLENE EINBAUHÖHEN

- Installationshöhe Männer (cm) : 130
- Installationshöhe Frauen (cm) : 125
- Installationshöhe Kinder (cm) : 120
- Installationshöhe Rollstuhlfahrer (cm) : 100