8111168

COPT'AIR Händetrockner Druckluft, Alu, metallgrau

PRODUKTVORTEILE

- 100% Neues Gefühl beim Trocknen durch Massage-Effekt
- 65% sparsamer als Konkurrenzprodukte
- 100% Vandalensicher: Gehäuse aus Aluminium oder Edelstahl

Händetrockner COPT'AIR metallgrau mit geringem Stromverbrauch. Vandalensicher durch Aluminiumabdeckung. Ultraschnelle Trocknung durch rotierende Düse mit Massageeffekt. Geeignet für hohe Nutzungsfrequenz.

10 JAHRE REPARATUR

MADE IN FRANCE

8111168

COPT'AIR Händetrockner Druckluft, Alu, metallgrau

FEATURES

Material	Aluminium
Farbe	Grau
Trocknungszeit (sec)	10-15s
Geräuschpegel (dB) bei Meßentfernung 1 m	80
Luftgeschwindigkeit bei Austritt (m/s)	90
Luftdurchfluss (m³/h)	130
Temperatur bei Austritt (°C)	40
Sicherheitsfunktion bei Störungen	ja
Filter	Antibakterieller Filter (Option)
Vandalensicher	ja
Beleuchtete Trocknungszone	ja

ELEKTRISCH

Nennleistung (W)	600
Stromzuführung	220-240V
Frequenz (Hz)	50
Stromverbrauch Standby (W)	2.2000
Erkennungstyp	Infrarot
Motordrehzahl (tr/min)	24000
Motortyp	Brushed AC
Lebensdauer Motor (Anzahl Nutzungen)	350000

MASSE

Höhe (mm)	285
Breite (mm)	232
Tiefe (mm)	196
Gewicht (kg)	4.3600

BOX ABMESSUNGEN

Höhe (mm)	205
Breite (mm)	240
Tiefe (mm)	295
Gewicht (kg)	4.5100

TECHNISCHE ZEICHNUNG

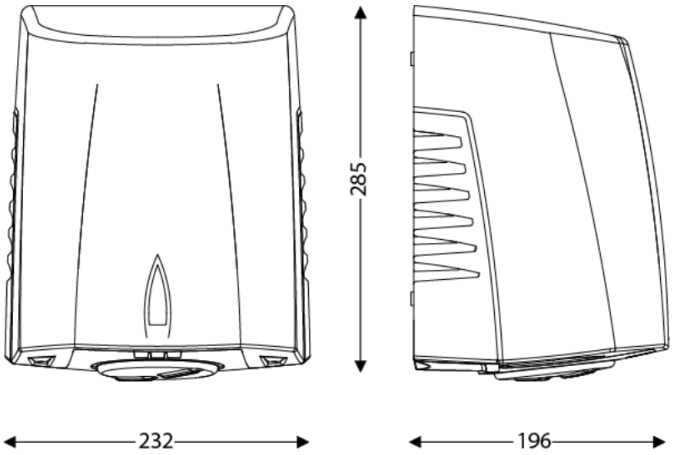

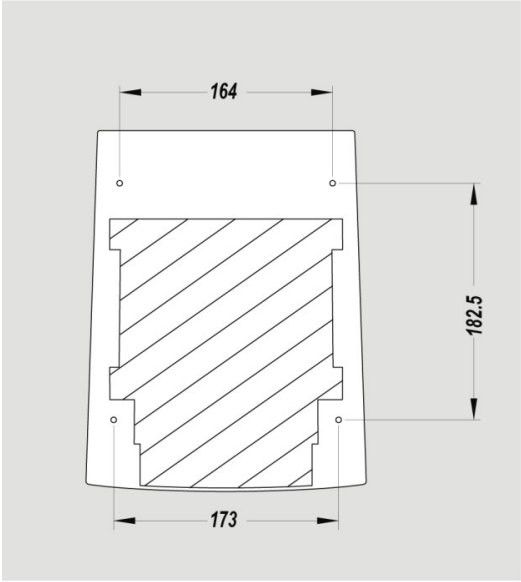

EMPFOHLENE EINBAUHÖHEN

- Installationshöhe Männer (cm) : 130
- Installationshöhe Frauen (cm) : 125
- Installationshöhe Kinder (cm) : 120
- Installationshöhe Rollstuhlfahrer (cm) : 100